SI Rod end
SI80-ES-2RS-SKF - SI80-ES-2RS-SKF

https://www.123bearing.com/bearing-housing/rod-end/si/si80-es-2rs-skf

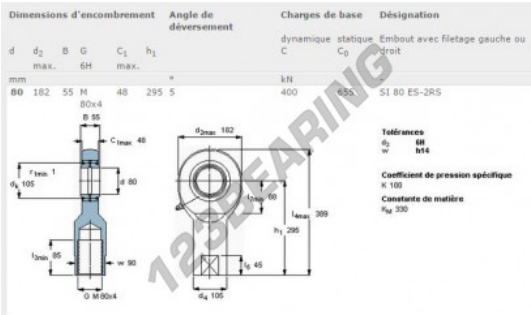

Dimensions d'encombrement					Angle de déversement	Charges de base		Désignation
d	d_2 max.	B	G 6H	C_1 max.	h_1	dynamique C	statique C_0	Embout avec filetage gauche ou droit
mm					°	kN		
80	182	55	M 80x4	48	295 5	400	655	SI 80 ES-2RS

PRODUCT FEATURES

Brand	SKF
N° Ean13	7316570378290
Inside diameter	80 mm
Outside diameter	182 mm
Thickness	55 mm
Type	SI
Packaging	1

contact@123bearing.com
(646) 712 9672
CRT4 de Lesquin 60 Rue Du Haut De Sainghin 59273 Fretin FRANCE